DE **Originalbetriebsanleitung**

861211LED
I - 10/2020

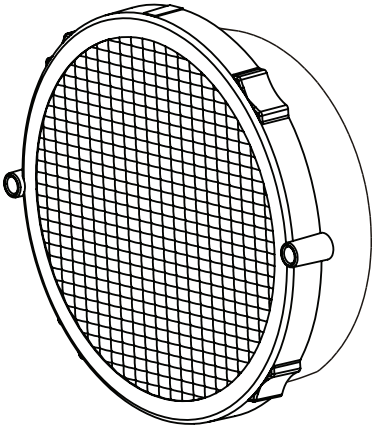

RS 2000 plus
12 / 24 V

209291 LED	Vorwarner
214091 LED	2-fach Anlage
214091/3LED	3-fach Anlage
214091/4LED	4-fach Anlage

BASt-Prüfnr. V3-07-2014

horizont

horizont group gmbh
Traffic Safety

Postfach 13 40
34483 Korbach

Homberger Weg 4-6
34497 Korbach
Germany

Telefon: +49 (0) 56 31 / 5 65 · 2 00
Telefax: +49 (0) 56 31 / 5 65 · 2 48

traffic@horizont.com
www.horizont.com

Produktbeschreibung
Der horizont Vorwarnscheinwerfer RS 2000 plus ist ein Scheinwerfer zur Abstrahlung von Blink / Blitzlicht nach EN 12352 Klasse L8H / TL Warnleuchten WL6. Bei Dunkelheit wird die Lichtleistung vermindert, um eine Blendung des Verkehrsteilnehmers zu vermeiden.
Die Betriebsspannung kann durch ein Netzanschlussgerät oder einen Akkumulator bereitgestellt werden. Mittels eines an der Gehäuserückwand angebrachten Halters (SECURA Schloß 52 mm) kann der Scheinwerfer an Pfosten unterschiedlichen Querschnitts mit einem maximalen Durchmesser 52 mm / Abmessungen 52x52 mm angebracht werden. Die SECURA Muttern werden mit dem beiliegenden SECURA Schlüssel gedreht.

Bestimmungsgemäßer Gebrauch
Der horizont Vorwarnscheinwerfer RS 2000 plus ist zum Gebrauch im öffentlichen und nichtöffentlichen Straßenverkehr vorgesehen. Er wird dort im Zusammenhang mit den verwendeten Verkehrszeichen zur Erhöhung der Aufmerksamkeit oder auch ohne Verkehrszeichen als Vorwarnung vor einer Bau- / Gefahrenstelle eingesetzt. Die Verwendung richtet sich nach den Bestimmungen der RSA oder den Regelplänen.
Jeglicher anderer Gebrauch ist seitens horizont group gmbh nicht vorgesehen.

Sicherheitshinweise
Bei Betrieb des horizont Vorwarnscheinwerfer RS 2000 plus gehen seitens des Produktes keine nennenswerten Gefahren für den Anwender aus.
Bei eingeschaltetem Produkt und abgenommenen Optiken muss der Blick direkt in die Hochleistungs LED vermieden werden, weil dies zu Augenirritationen führen kann. Das Gleiche gilt für den Blick direkt in den Lichtkegel der Scheinwerfer auf kurze Distanz unter 5 Meter.
Bei der Montage / Gebrauch im Verkehrsraum sind die einschlägigen Vorschriften der Straßenverkehrsordnung und / oder der GUV / Berufsgenossenschaft zum Personenschutz und Verkehrssicherheit einzuhalten. Die Montage des Produktes ist derart zu gestalten, dass eine Gefährdung des Straßenverkehrs und / oder der öffentlichen Sicherheit ausgeschlossen ist. Außerdem sind die Vorschriften der Straßenverkehrszulassungsordnung in Bezug auf Montage von Zubehör an Fahrzeugen (bei RS 2000 plus Mehrfachanlagen) zu beachten.

Bedienung
Je nach Ausführung ist der horizont Vorwarnscheinwerfer RS 2000 plus an Betriebsspannung anzuschließen > Akkuklemmen. Bei Montage an einem Fahrzeug und Anschluss an das Fahrzeugstromnetz ist dies über eine Sicherung mit 2 A Nennstrom vorzunehmen.
Da das Gerät über keinen Schalter verfügt, geht die Leuchte / Mehrfachanlage sofort in Betrieb. Konfiguration mittels DIL-Schalter auf der Platine des Steuerscheinwerfers vornehmen (siehe Bild / Tabelle Seite 4).
Bei einer Funktionsstörung ist das Gerät unmittelbar aus dem Verkehrsbereich zu entfernen.

Montage, Betriebslage und Wartung
Der horizont Vorwarnscheinwerfer RS 2000 plus wird senkrecht (Lichtaustrittsfläche) zur Fahrbahn montiert. Der Scheinwerfer muss so ausgerichtet werden, dass dem Verkehrsteilnehmer auf ausreichend Entfernung, abhängig von der gefahrenen Geschwindigkeit, das Lichtbild unmissverständlich erkennbar ist.
Im Inneren des horizont Vorwarnscheinwerfer RS 2000 plus befinden sich keine wartungsbedürftigen Teile oder Einrichtungen. Die Optiken der Scheinwerfer müssen ja nach Einsatz mittels Wasser und Schwamm gereinigt werden. Die Benutzung von Hochdruckreinigern, scharfem Wasserstrahl und chemischen Reinigungsmitteln ist nicht empfehlenswert.
Die Schrauben zur Befestigung sollten gelegentlich am Gewinde gefettet oder geölt werden. Polschuhe oder Batterieanschlussklemmen müssen je nach Bedarf und Zustand gereinigt und mit entsprechendem Polfett vor Korrosion geschützt werden.
Instandsetzungsarbeiten sollen grundsätzlich nur von Fachpersonal oder als Herstellerwerksinstandsetzung durchgeführt werden.

Haftungsausschluss
Für Personen- und Sachschäden die sich aus nichtbestimmungsgemäßem Gebrauch und/oder nicht sach- oder vorschriftsgemäßer Aufstellung, Montage, Betriebslage oder Wartung ergeben wird seitens der horizont group gmbh keine Haftung übernommen.
Es gelten die gesetzlichen Garantie- und Gewährleistungsbestimmungen.

Montagezeichnung

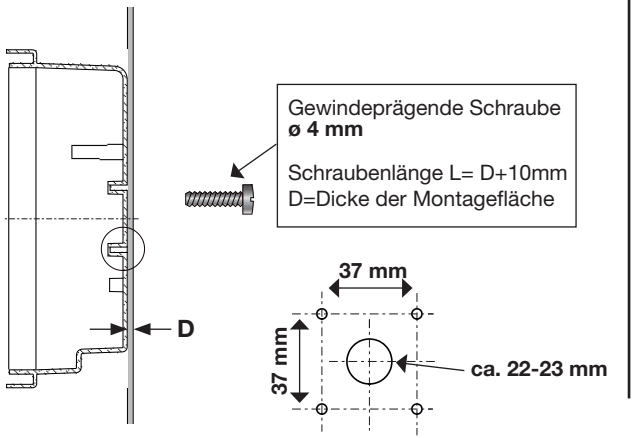

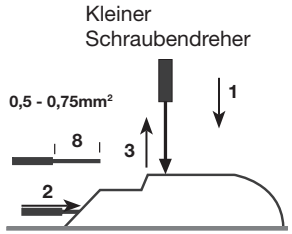

Anschlussklemme
Die abisolierte, verdrillte Litze wird so weit in die Klemme gesteckt, dass die Isolierung ans Klemmengehäuse reicht!

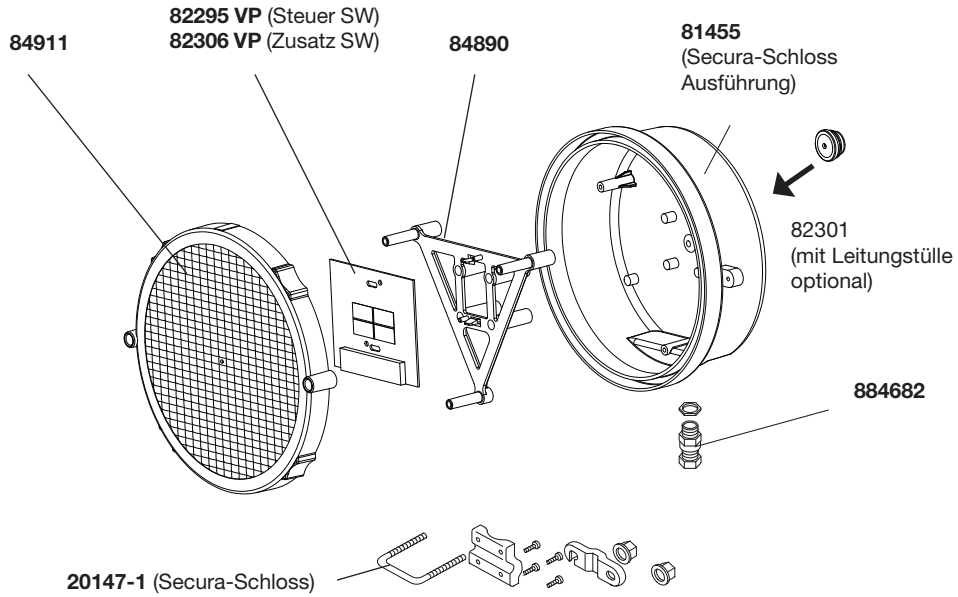

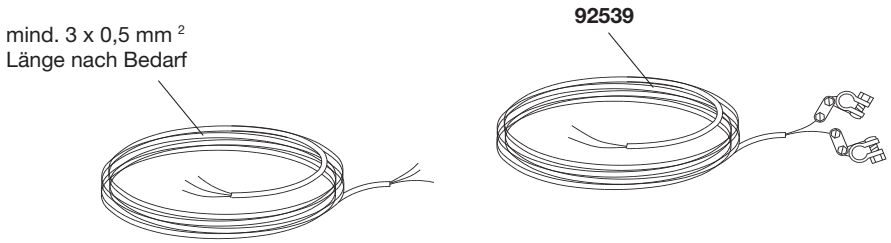

BG 82296

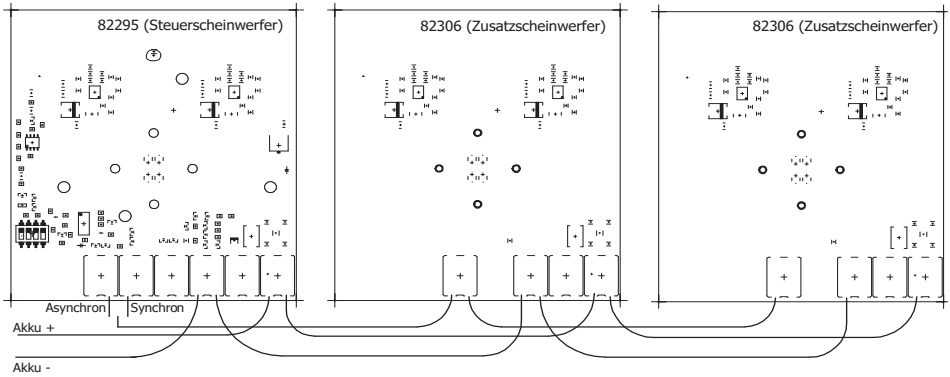

DIL-Schalter

S1	ON	Tiefentladeschutz 24 V
	OFF	Tiefentladeschutz 12 V
S2	ON	Blitzlicht
	OFF	Blinklicht
S3	ON	Nachtabsenkung AUS
	OFF	Nachtabsenkung EIN
S4	ON	Tiefentladeschutz AUS
	OFF	Tiefentladeschutz EIN

Auslieferungszustand
alle Schalter **OFF** !

ON

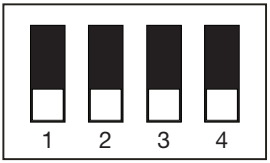

OFF

Technische Daten

Betriebsspannung KFZ-Bordnetz	**Vorwarner 12 / 24 V**	**2fach 12 / 24 V**	**3fach 12 / 24 V**	**4fach 12 / 24 V**
Ø Stromaufnahme Tag Nacht	 0,12 A 0,04 A	 0,24 A 0,08 A	 0,36 A 0,12 A	 0,48 A 0,16 A
empf. Sicherung Kfz - Betrieb		2 A	2 A	2 A
Blinkrate	~ 40 min.	~ 40 min.	~ 40 min.	~ 40 min.
Nachtabsenkung	~ 30%	~ 30%	~ 30%	~ 30%

Technische Änderungen vorbehalten !